Smontaggio della protezione motore

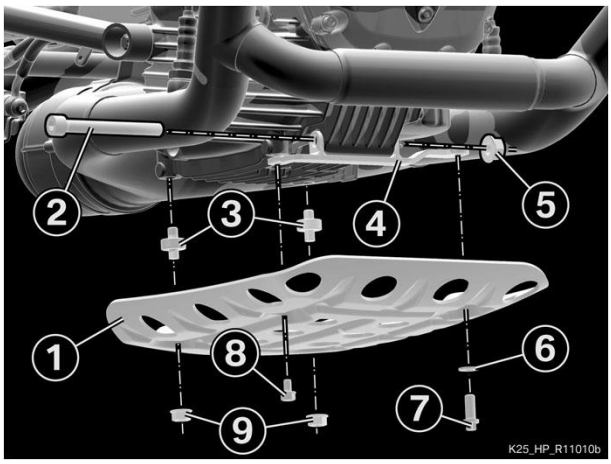

- Smontare le viti (8) e (7) con la rondella (6).
- Togliere i dadi (9) e rimuovere la protezione del motore (1).
- Smontare il tampone (3).
- Smontare il dado (5).
- Estrarre la vite (2).
- Togliere il supporto (4).

11 00 209 Cambio olio nel motore con filtro

+ 11 00 611

Operazione preliminare

Smontaggio della protezione motore

Attività principale

(-) Cambio dell'olio nel motore con filtro

Avvertenza

Cambiare l'olio a temperatura d'esercizio.

▶ **Scarico dell'olio motore**

Avvertimento

I componenti dell'impianto di scarico possono essere caldi.

Non toccare le parti calde dell'impianto di scarico.

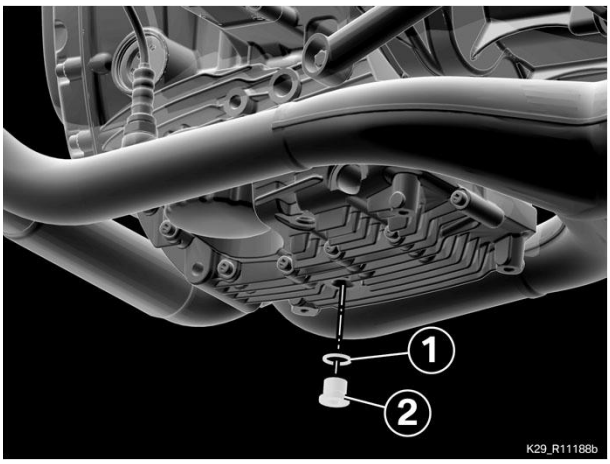

- Infilare la coppa dell'olio sotto il motore.
- Togliere la vite di scarico olio (2) e scaricare l'olio.
- Smaltire l'olio usato nel rispetto delle norme per la tutela dell'ambiente.
- Rimuovere il vecchio anello di tenuta (1) dalla vite di scarico.

◀

▶ **Sostituzione del filtro olio**

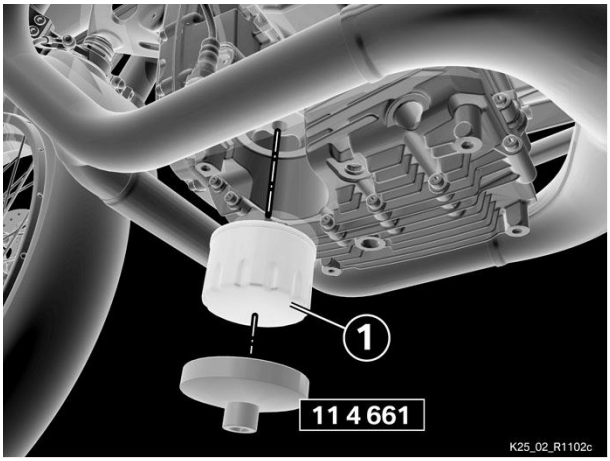

- Smontare il filtro dell'olio (1) con la chiave (N. 11 4 661) e smaltirlo a norma di legge.
- Lubrificare con olio motore l'anello di tenuta del nuovo filtro olio (1).
- Montare il filtro dell'olio (1) con la chiave (N. 11 4 661).

Coppie di serraggio		
Filtro olio su motore		
Anello di tenuta umettato con olio motore	11 Nm	

◀

▶ **Riempire di olio motore**

- Montare il nuovo anello di tenuta (1).
- Montare la vite di scarico olio (2).

Coppie di serraggio		
Vite di scarico olio		
M16 x 1,5	32 Nm	

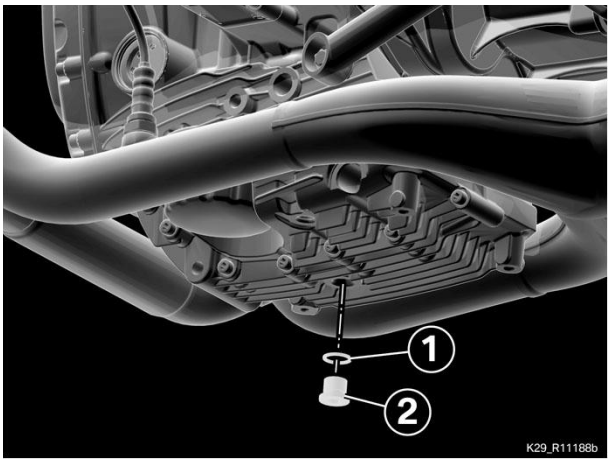

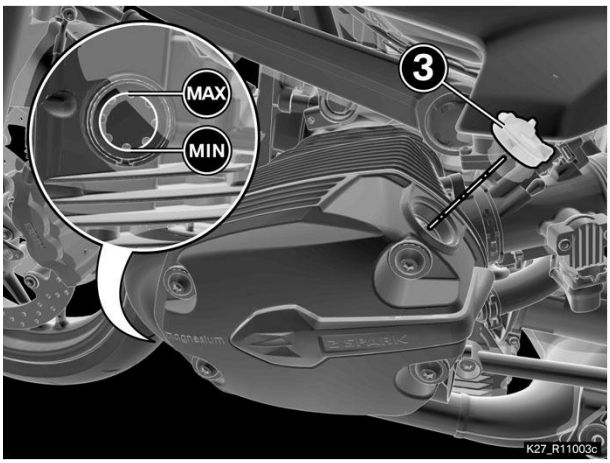

- Smontare la vite di riempimento olio (3) con la chiave in dotazione con gli attrezzi di bordo.
- Versare olio motore nel motore fino alla tacca (Max).

Dati tecnici			
Quantità di rifornimento olio motore	Con sostituzione del filtro	max. 4,0 l	
	Materiali di consumo		
	Oli motore		

- Montare la vite di riempimento olio (3) con la chiave in dotazione con gli attrezzi di bordo.

◀

▶ Regolazione del livello dell'olio motore

Attenzione

Il livello dell'olio dipende dalla temperatura dell'olio. Quanto maggiore è la temperatura, tanto più alto è il livello dell'olio nella coppa dell'olio. Se si controlla il livello dell'olio a motore freddo o dopo tragitti brevi si può incorrere in false interpretazioni e, quindi, in rifornimenti errati.

Per garantire una corretta indicazione del livello dell'olio motore, controllarne il livello solo dopo aver percorso un tratto più lungo.

- Dopo la conclusione di tutti gli interventi controllare il livello dell'olio a motore caldo non prima di 5 minuti dopo la prova a veicolo fermo / su strada.
- Regolare il livello dell'olio motore sulla tacca (Max).

Dati tecnici			
Livello olio motore	Differenza tra MIN e MAX	max. 0,5 l	

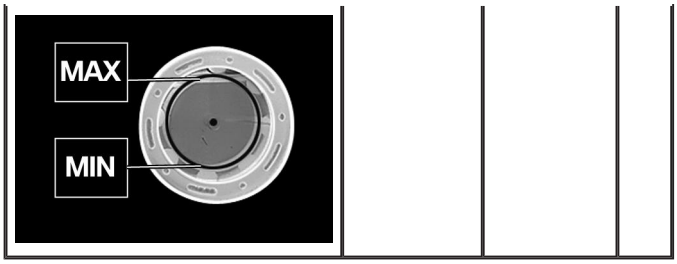

Oli motore

◀

Ripassatura

Montaggio della protezione motore

Controllo finale degli interventi eseguiti

Montaggio della protezione motore

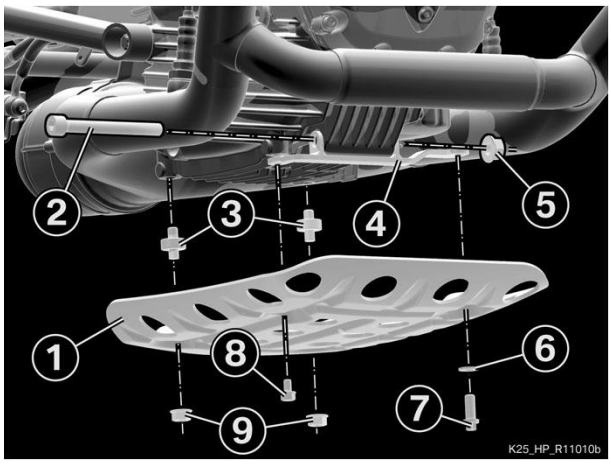

- Applicare il supporto (4) al basamento con la vite (2) e il dado (5).
- Applicare la protezione motore (1) con i tamponi (3) e i dadi (9) nella parte posteriore.
- Applicare le viti (8) e (7) con la rondella (6).
- Posizionare di precisione il fermo (4) e serrare il dado (5).

Coppie di serraggio		
Supporto protezione motore su basamento		
M10 x 90	40 Nm	

- Serrare a fondo i dadi (9) e le viti (7) e (8).

Coppie di serraggio		
Protezione motore su motore		
Lato posteriore, Dado M8	19 Nm	
ant. sinistro, M8 x 20	19 Nm	
ant. destro, M6 x 10	8 Nm	

12 12 509 Sostituire tutte le candele d'accensione (manutenzione)

Attività principale

(-) Disimpegnare le bobine delle candele secondarie

Condizione necessaria

- L'accensione è disinserita.

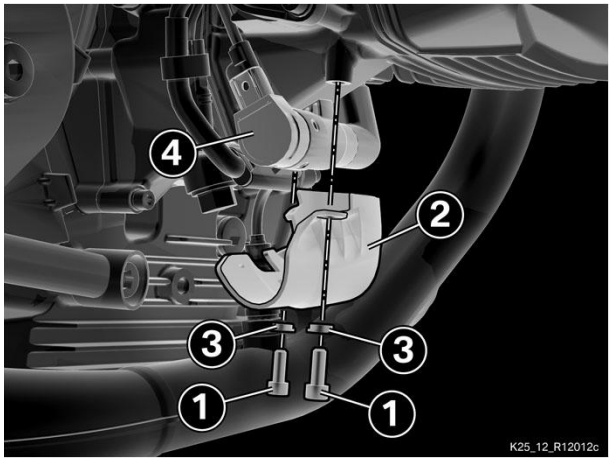

- Togliere le viti (1) e rimuovere la copertura (2) con le bussole (3).
- Smontare le bobine delle candele secondarie (4).

(-) Sostituire le candele d'accensione

Smontare la candela d'accensione principale

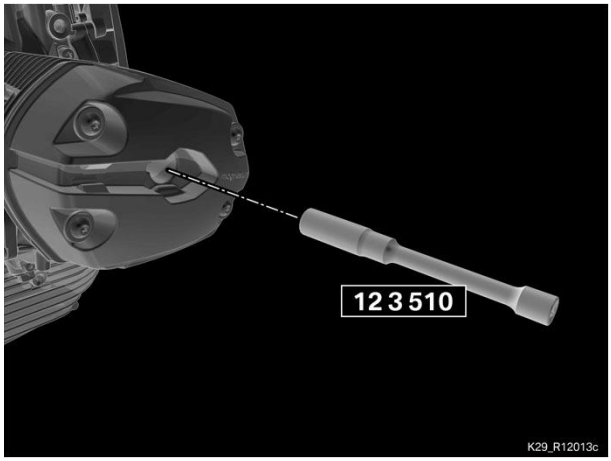

- Smontare la candela d'accensione principale con l'apposita bussola (N. 12 3 510).

Smontaggio candela d'accensione secondaria

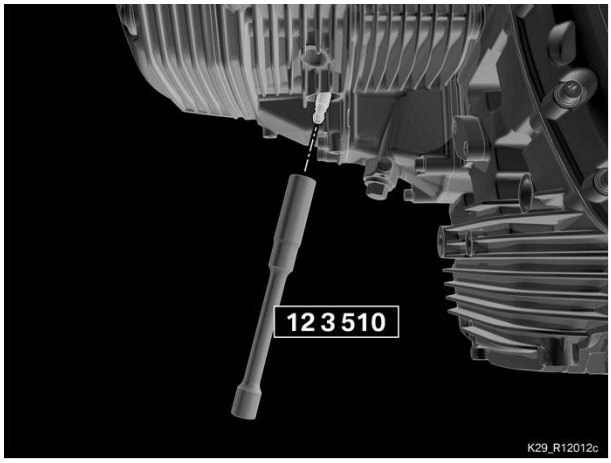

- Smontare la candela d'accensione secondaria con l'apposita bussola (N. 12 3 510).

- Smontare le candele d'accensione dell'altro cilindro procedendo in

modo analogo.

▶ **Controllo delle candele d'accensione**

- Sottoporre le candele d'accensione a un controllo visivo.
- Se il quadro candele è anormale, individuare la causa del difetto ed eliminarla.

◀

- Smaltire le candele d'accensione nel rispetto delle norme sulla tutela dell'ambiente e utilizzare nuove candele d'accensione.

▶ **Montaggio candela di accensione secondaria**

- Montare la candela d'accensione secondaria con l'apposita bussola (N. 12 3 510).

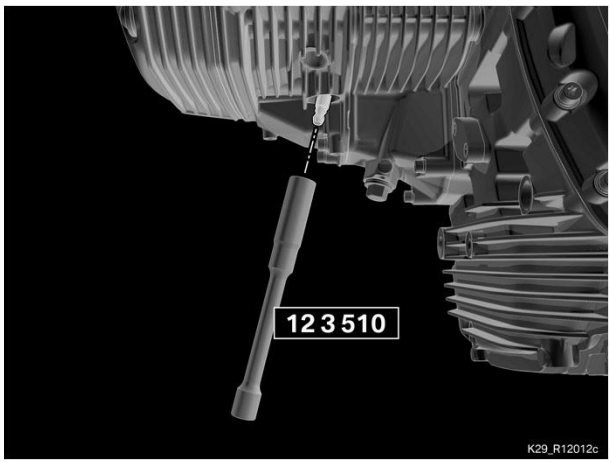

Coppie di serraggio			
Candela secondaria su testata cilindri			
NGK, M12 x 1,25		Primo serraggio e riserraggio, 20 Nm	

Dati tecnici			
Costruttore e denominazione della candela d'accensione secondaria		NGK DCPR 8 EKC	

◀

▶ **Montare la candela principale**

- Montare la candela d'accensione principale con l'apposita bussola (N. 12 3 510).

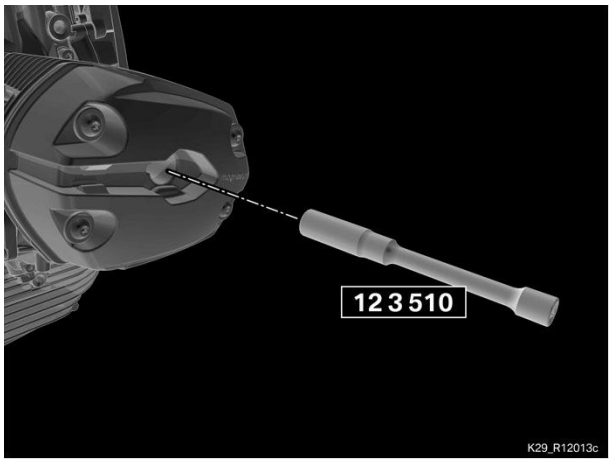

Coppie di serraggio			
Candela d'accensione principale su testata cilindri			
NGK, M12 x 1,25		Primo serraggio e riserraggio, 20 Nm	

Dati tecnici			
Costruttore e denominazione della candela d'accensione		NGK DCPR 8 EKC	

◀

- Montare le candele d'accensione dell'altro cilindro procedendo in modo analogo.

(-) Fissare la bobina della candela secondaria

- Inserire fino a fondo corsa la candela d'accensione secondaria (4) e spingere la gomma vicino alla candela d'accensione.

Materiali di consumo			

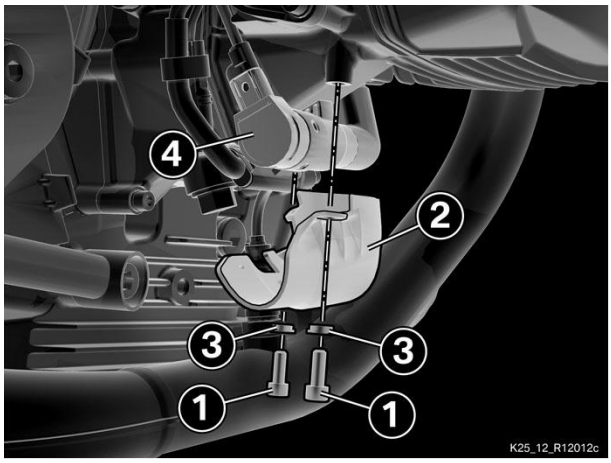

Talco	Ausilio di montaggio	

- Applicare la copertura (2) prestando attenzione alle bussole (3).
- Applicare le viti (1).

Coppie di serraggio		
Copertura bobina candela secondaria su testata cilindri		
M6 x 12	8 Nm	

Smontaggio della mascherina laterale destra

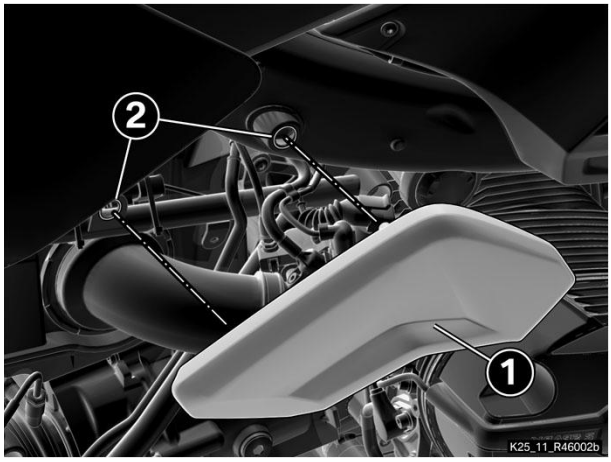

- Sganciare la mascherina laterale (1) dai supporti (2) e rimuoverla.

Smontaggio dell'elemento laterale destro

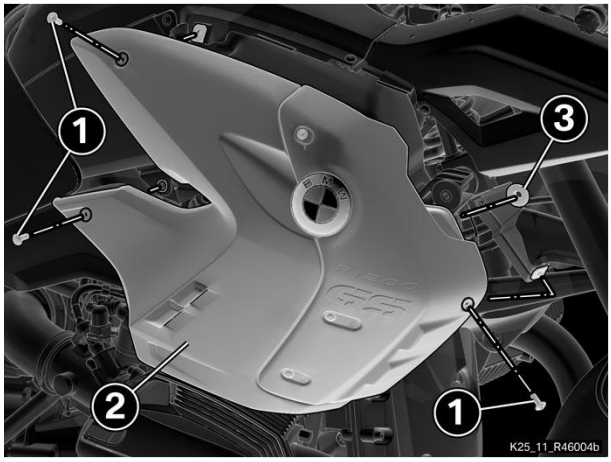

- Rimuovere le viti (1).
- Sganciare l'elemento laterale (2) dal supporto (3) e rimuoverlo.

Smontaggio del rivestimento del serbatoio carburante lato destro

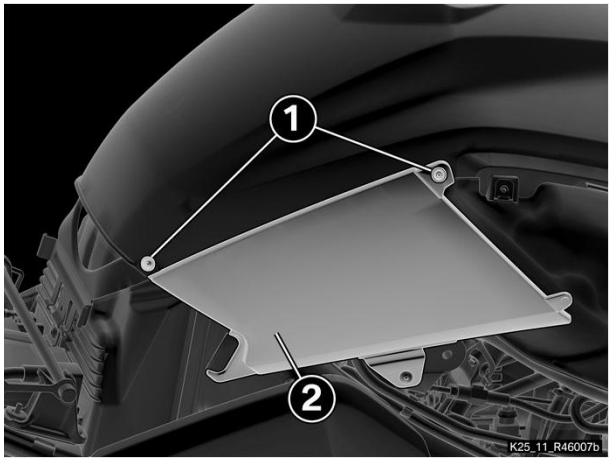

- Rimuovere le viti (1)
- Rimuovere il rivestimento (2).

16 12 000 Sostituire cartuccia del filtro aria (manutenzione)

Operazione preliminare

Smontaggio della mascherina laterale destra

Smontaggio dell'elemento laterale destro

Smontaggio del rivestimento del serbatoio carburante lato destro

Attività principale

(-) Smontaggio della presa d'aria

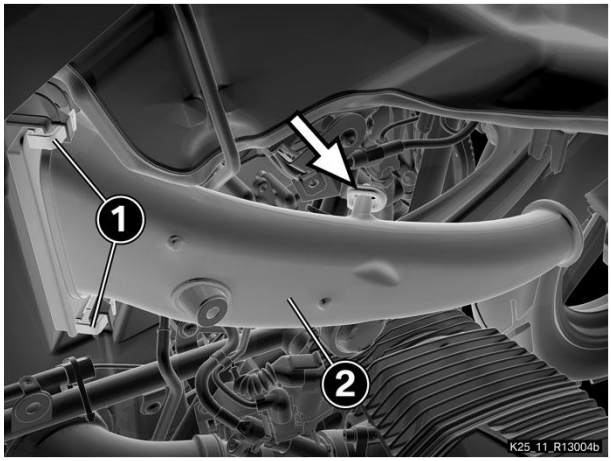

- Sbloccare la staffa di ritegno (1).
- Estrarre il perno di arresto (freccia) dal manicotto in gomma.
- Togliere la presa d'aria (2).

(-) Sostituzione del filtro dell'aria

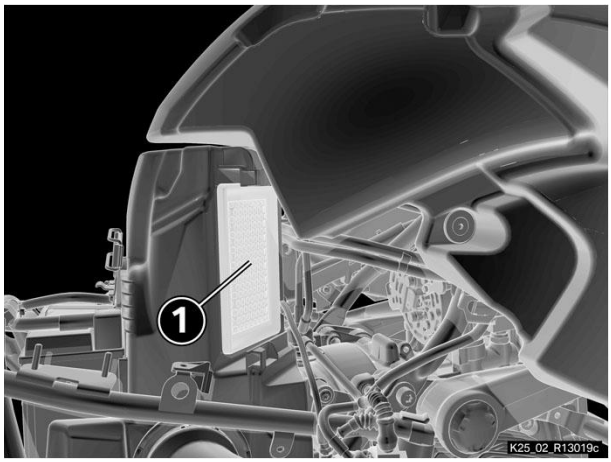

- Sostituire la cartuccia del filtro aria (1).

(-) Montare la presa d'aria

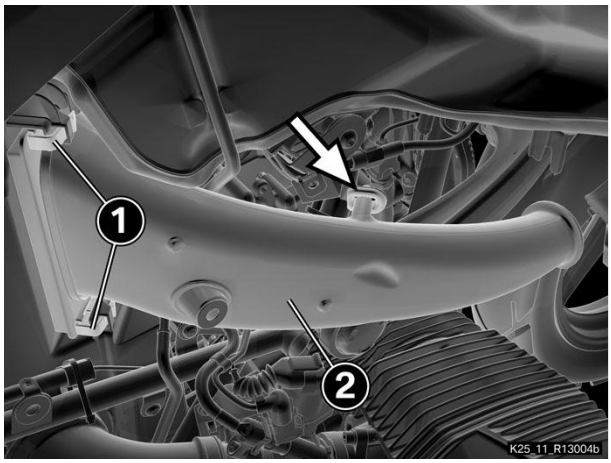

- Applicare la presa d'aria (2) e spingerla nelle staffe di ritegno (1) fino a farla scattare in sede.
- Spingere completamente il perno di arresto (freccia) nel manicotto di gomma.
- Assicurare che il cavo della valvola a farfalla sia nella guida della presa d'aria (freccia) e non si sia estratto dal ripartitore.(sezione ingrandita)

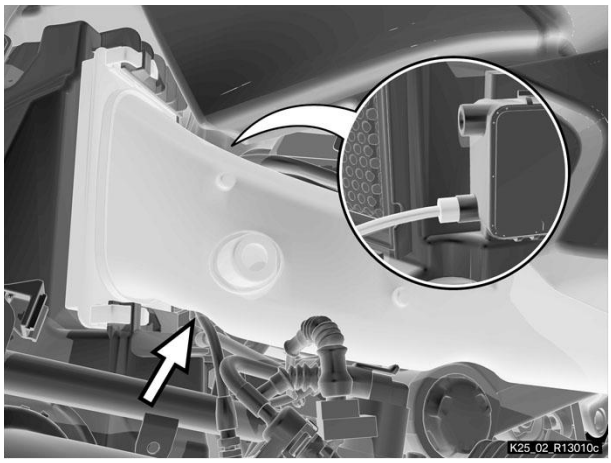

Ripassatura

Montare il rivestimento del serbatoio carburante lato destro

Montare l'elemento laterale destro

Montaggio della mascherina laterale destra

Montare il rivestimento del serbatoio carburante lato destro

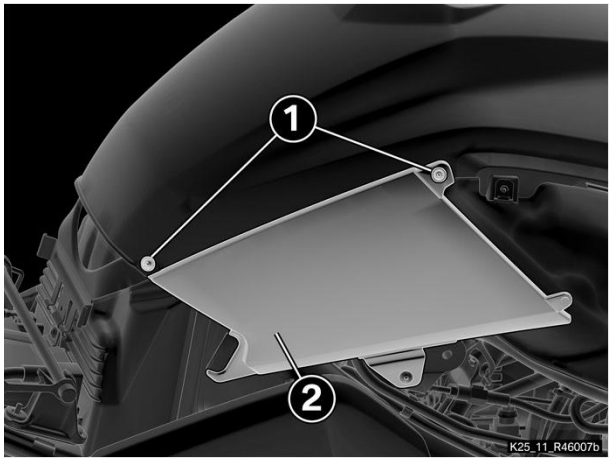

- Applicare il rivestimento (2).
- Applicare le viti (1)

Montare l'elemento laterale destro

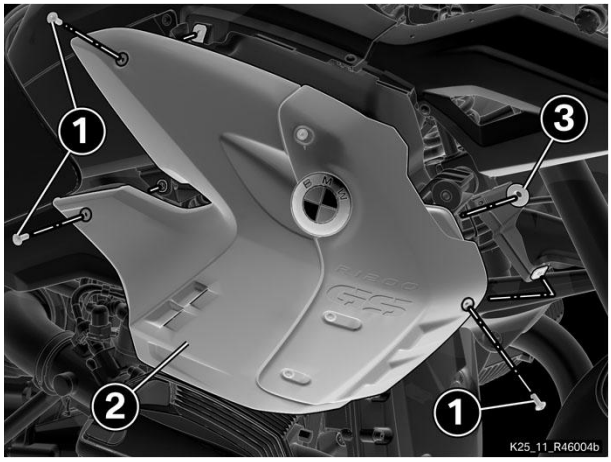

- Posizionare l'elemento laterale (2) e premere i perni d'arresto nel supporto (3).
- Applicare le viti (1).

Montaggio della mascherina laterale destra

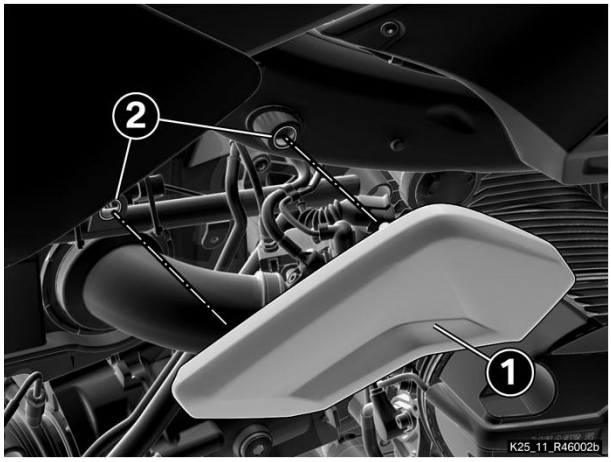

- Posizionare la mascherina laterale (1) e premere i perni d'arresto nei supporti (2).

23 00 510 Cambio dell'olio cambio (manutenzione)

Attività principale

(-) Sostituire l'olio cambio

Avvertenza

Cambiare l'olio a temperatura d'esercizio.

▶ **Scarico dell'olio cambio**

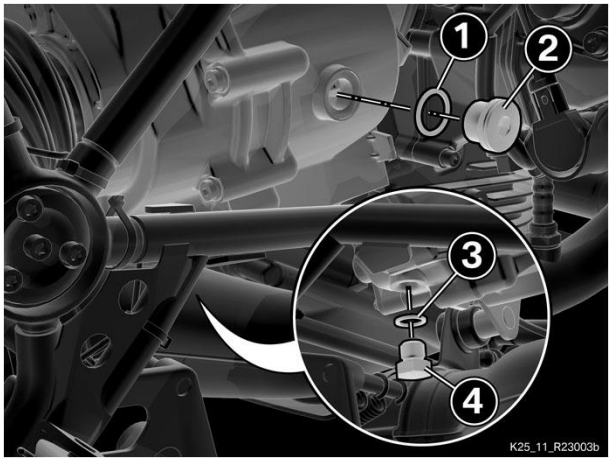

Avvertimento

I componenti dell'impianto di scarico possono essere caldi.
Non toccare le parti calde dell'impianto di scarico.

- Infilare la coppa dell'olio sotto il cambio.
- Togliere la vite di riempimento olio (2) con l'anello di tenuta (1).
- Togliere la vite di scarico (4) con l'anello di tenuta (3) e scaricare l'olio per il cambio.
- Pulire la vite di scarico (4) dai trucioli di metallo.
- Applicare la vite di scarico (4) con un anello di tenuta nuovo (3).

Coppie di serraggio		
Vite di scarico olio cambio		
	30 Nm	

◀

▶ **Riempimento di olio per cambi**

Condizione necessaria

- La vite di scarico è montata.

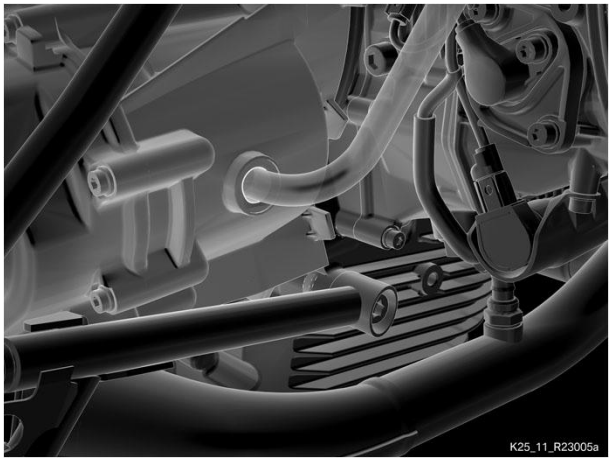

- Versare l'olio per cambi nel foro di riempimento servendosi di un imbuto o di un attrezzo analogo.

Dati tecnici			
Q.tà rifornimento olio cambio	fino al bordo inferiore della filettatura dell'apertura di riempimento	0,9 l	
	Materiali di consumo		
	Castrol SAF-XO		

- Applicare la vite di rifornimento olio (2) con l'anello di tenuta nuovo (1).

Coppie di serraggio		
Vite di rifornimento olio cambio		

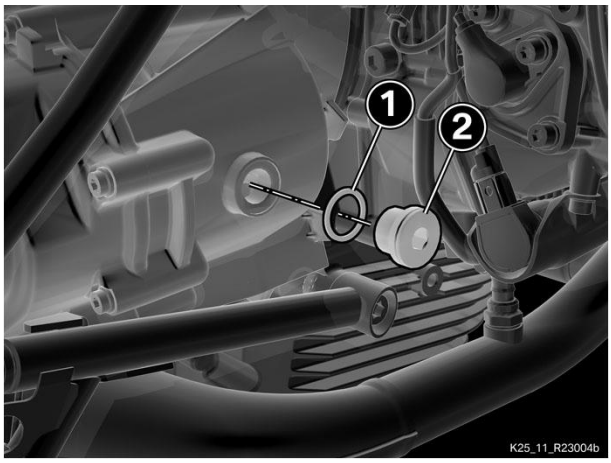

	30 Nm	

◀

Smontaggio della ruota posteriore

Variante di allestimento:
0771 - Ruote con raggi incrociati

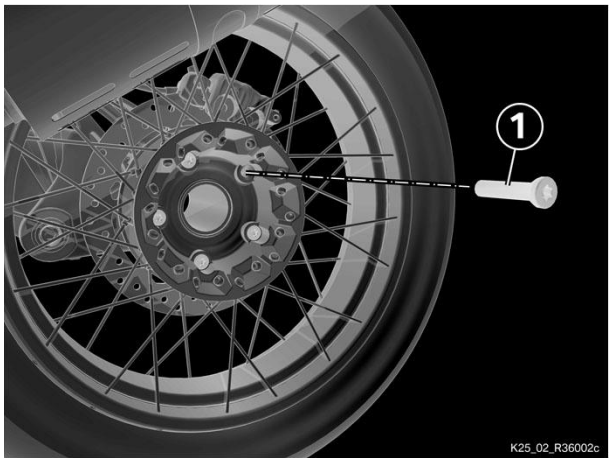

Condizione necessaria

- Moto posizionata in piano.

- Togliere i bulloni ruota (1).
- Smontare la ruota posteriore.

33 00 001 Cambio olio nella trazione posteriore

+ 33 00 501

Operazione preliminare

Smontaggio della ruota posteriore

Attività principale

(-) Cambiare l'olio del gruppo trazione posteriore

Avvertenza

Sostituire l'olio del cambio con motore in stato di esercizio.

▶ **Scarico dell'olio del gruppo trazione posteriore**

- Smontare la vite di scarico olio (1) con l'O-Ring (2).
- Scaricare l'olio.

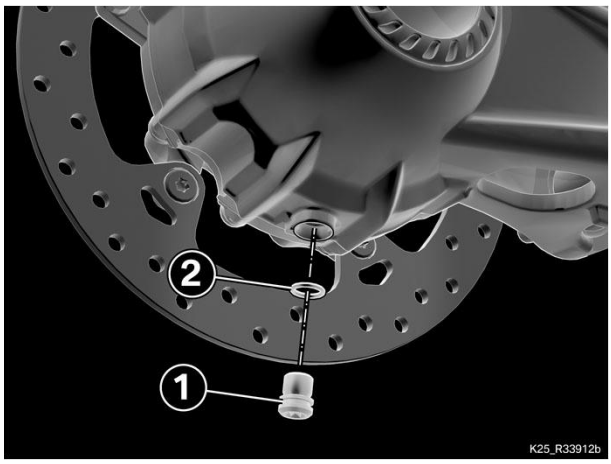

Avvertenza

Posizionare la moto in modo che il foro di scarico dell'olio sia per quanto possibile perpendicolare al terreno.

- Controllare l'integrità dell'O-ring (2), eventualmente sostituirlo.
- Montare la vite di scarico olio (1) con l'O-Ring (2).

Coppie di serraggio		
Vite di scarico olio nella scatola gruppo trazione posteriore		
M12 x 1 con O-Ring 11,2 x 1,8	20 Nm	

◀

▶ **Versare olio nel gruppo trazione posteriore (sostituzione).**

- Togliere la vite di rifornimento olio (1) con l'anello di tenuta (2).

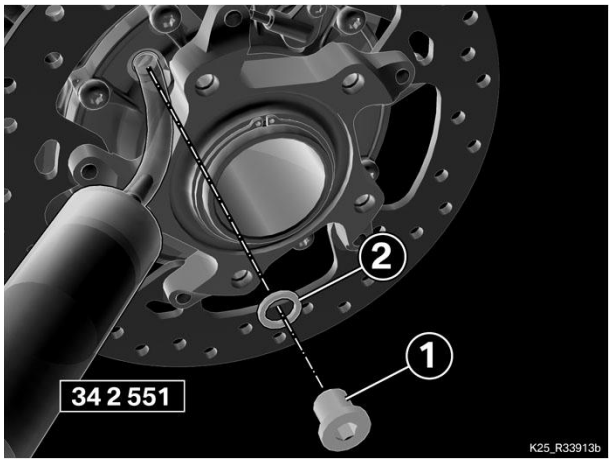

Attenzione

Se olio, liquido freni e liquido frizione si mescolano, anche in quantità minime, le guarnizioni possono corrodersi e danneggiarsi.

Per evitare di mescolare, devono essere utilizzati iniettori e tubi flessibili separati.

- Rifornire l'olio cambio con una siringa (N. 34 2 551).

Dati tecnici			
Quantità di riempimento d'olio per gruppo trazione posteriore	Sostituzione	0,22 l	
	Materiali di consumo		
	Castrol SAF-XO		

- Applicare la vite di rifornimento olio (1) con un anello di tenuta nuovo (2).

Coppie di serraggio

Vite di rifornimento olio nella scatola gruppo trazione posteriore		
M12 x 1,5 con anello di tenuta 12 x 16	20 Nm	

◀

Ripassatura

Montaggio della ruota posteriore

Controllo finale degli interventi eseguiti

Montaggio della ruota posteriore

Variante di allestimento:
0771 - Ruote con raggi incrociati

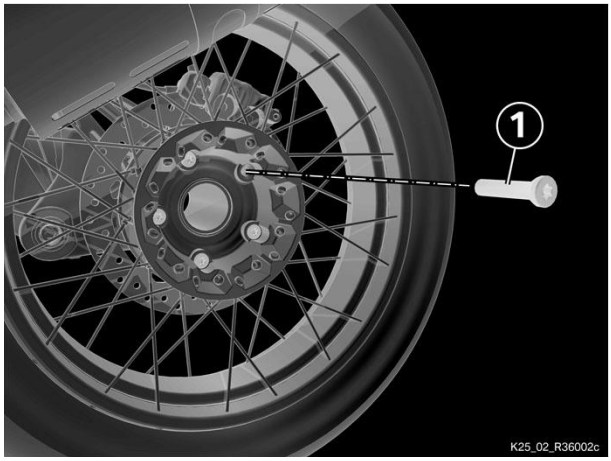

- Pulire il centraggio ruota e le superfici di appoggio del mozzo ruota.
- Applicare la ruota posteriore.

Avvertimento

I bulloni della ruota con raggi incrociati (equipaggiamento speciale) e i bulloni della ruota di alluminio sono diversi. Lo scambio erroneo dei bulloni ruota comporta un fissaggio inadeguato della ruota posteriore e quindi il rischio di incidenti.

Utilizzare solo bulloni ruota con lo stesso numero di identificazione lunghezza ammesso. Non oliare/ingrassare i bulloni ruota.

- Inserire i bulloni ruota (1) dapprima senza avvitarli, quindi serrarli a fondo.

Coppie di serraggio		
Ruota posteriore sul supporto		
M10 x 53 x 1,25	**serrare a fondo con interventi diametralmente opposti**	
	60 Nm	

Smontaggio della bobina del pozzetto candele

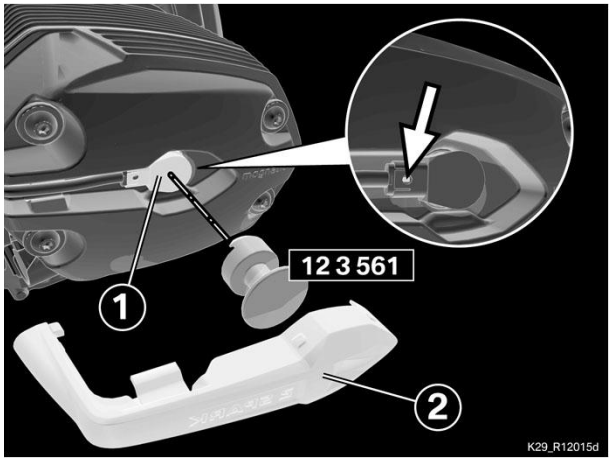

Condizione necessaria

- L'accensione è disinserita.

- Smontare la copertura (2).

Attenzione

Uno smontaggio non corretto del connettore può causare la rottura della linguetta di fissaggio.

Premere la linguetta di bloccaggio ed estrarre il connettore; non sollevare né piegare la linguetta di bloccaggio.

- Spingere via la linguetta di serraggio (freccia) ed estrarre con cautela il connettore dal cavo.
- Smontare la bobina nel pozzetto candela (1) con il relativo estrattore (N. 12 3 561).